AOFUTE ®

奥富特电机

AOFUTE ELECTRIC MACHINERY

YX3 高效节能三相异步电动机

YE3 超高效电机

上海奥富特电机有限公司

SHANGHAI AOFUTE ELECTRIC MACHINERY CO., LTD

公司简介 COMPANY PROFILE

上海奥富特电机有限公司专业研究、设计和制造各种电机，现主要产品有Y系列铁壳电机、Y2系列铁壳电机、Y2系列铝壳电机、YF3铁壳高效电机、YX3铝壳高效电机等。公司承接电机全套定制业务，提供不同电压、不同频率、不同功率、不同外形电机的设计及定制。广泛应用于机床、水泵、纺织化纤机械、木工机械、印刷包装机械、橡塑机械、型材加工机械、造纸机械、起重机械、石油机械、电线电缆机械、冶金业、玻璃业、实验设备、产品自动化等行业。奥富特致力于各行各业中电机产品之开发、制造、生产的专业化企业。企业占地面积8541平方米，厂房面积5222平方米，年生产能力近50万台。拥有专业化的电机生产、检测设备。现已取得CCC、CE认证和国家质量认证中心颁发的ISO9001质量体系认证证书，荣获区级"重合同、守信用企业"及"优秀企业"等称号。奥富特倾情为您打造更安全、更可靠、更高效、更节能的电机产品，为环保尽一份责任。

Shanghai Aofute Electric Machinery Co., Ltd. is specialized in the research and production of iron-housing motors from the Y series and Y2 series, aluminum-housing motors from the Y2 series, iron-housing efficient motors from the YF3 series, aluminum-housing efficient motors from the YF3 series, etc. We undertake the customization of complete motors and provide design and customization of motors with different voltages, frequencies, power levels, and appearances. Our products are widely used in fields such as machine tools, water pumps, textile and chemical fiber machines, wood-working machines, printing and packing machines, rubber and plastic machines, section processing machines, paper making machines, lifting machines, petroleum machines, cable and electric wire machines, metallurgical industry, glass industry, experimental equipment, and product automation.

We are a specialized enterprise engaged in the development, manufacturing and production of motors applied across diversified fields. We have a floor space of 8,541 square meters (inclusive of 5,222 square meters covered by the plant area) and an annual production capacity of nearly 500,000 machines. We have specialized production and testing equipment for motors. We have obtained certificates of CCC certification and CE certification, as well as a certificate of the ISO9001 quality management system certification that is issued by the China Quality Certification Center and have been granted district-level titles such as "Trustworthy Enterprise", and "Excellent Enterprise".

YX3电机概述 YX3 MOTOR GENERALIZATION

我公司开发的 YX3、YF3 高效节能电机是根据 GB/T22722-2008 标准的能效等级自主设计的节能产品。同时满足欧洲 EFF1 的效率指标。在性能指标上达到高效率、低振动、低噪声，为目前国内外领先水平。

YX3、YF3 节能电机 50Hz 或 60Hz，1000V 以下，S1 工作制，机座号 H80-H355 的 2P、4P、6P 电机，功率范围 0.55kW-315Kw，所涉及的功率范围广泛，是最理想的高效节能产品。电机可广泛应用于水泵、风机、机床、减速机、包装机械、矿山机械、建筑机械等各类机械行业。

YX3 MOTOR GENERALIZATION

The YX3 and YF3 efficient energy-saving motors are designed and developed by us in line with the energy efficiency level in the GB/T22722-2008 and the efficiency indexes of the European EFF1 standard. Viewed from its performance indexes, it has high efficiency, gentle vibration, and low noise, reaching the currently domestic leading level.

With a frequency of 50Hz or 60Hz, a voltage smaller than 1000V, an S1 working system, a 2P, 4P or 6P motor with a frame number of H80-H355, a wide power range of 0.55kW-315Kw, the YX3 and YF3 energy-saving motors are the best efficient energy-saving motors. They can be widely used in diversified machinery industries such as water pumps, fans, machine tools, reducers, packing machinery, mining machinery, and architectural machinery.

使用条件 OPERATING CONDITIONS

环境空气温度：-15℃≤0≤40℃
海拔：不超过 1000 米
额定电压：380V
额定频率：50Hz 或 60Hz
接法：3kW 及以下规格为 Y 接法，4kW 及以上规格为△接法
工作方法：连续（S1）
绝缘等级：F，绕组定子温升考核 80K
防护等级：机壳 IP54、IP55，接线盒 IP55
冷却方式：IC411

OPERATING CONDITIONS

Ambient temperature: -15℃≤0≤40℃

Altitude: ≤1000m

Rated voltage: 380V

Rated frequency: 50Hz or 60Hz

Connection method: Y connecting method for power of 3kW or below, or △connecting method for power of 4kW or above

Operating method: continuous (S1)

Insulation class: F (winding stator temperature rising: 80K)

Protection grade: IP54 or IP55 for the housing and IP55 for the junction box

Cooling method: IC411

YX3效率限制值 YX3 EFFICIENCY

法定限度标准效率（%）50Hz				法定限度标准效率（%）50Hz			
P_N kW	极数			P_N kW	极数		
	2	4	6		2	4	6
0.55	----	80.7	----	30	92.9	93.2	92.5
0.75	77.5	82.3	77.7	37	93.3	93.6	93
1.1	82.8	83.8	79.9	45	93.7	93.9	93.5
1.5	84.1	85	81.5	55	94	94.2	93.8
2.2	85.6	86.4	83.4	75	94.6	94.7	94.2
3	86.7	87.4	84.9	90	95	95	94.2
4	87.6	88.3	86.1	110	95	95.4	95
5.5	88.6	89.2	87.4	132	95.4	95.4	95
7.5	89.5	90.1	89	160	95.4	95.4	95
11	90.5	91	90	200	95.4	95.4	95
15	91.3	91.8	91	250	95.8	95.8	95
18.5	91.8	92.2	91.5	315	95.8	95.8	----
22	92.2	92.6	92				

轴承规格 BEARING SIZE

机座 Frame Size	极数 Poles	轴伸端 Drive		非轴伸端 Non-Drive Ens	
		国内型号 Chinese type	国际型号 International type	国内型号 Chinese type	国际型号 International type
80	2~6	180204	62042ZC3	180204	62042ZC3
90	2~6	180205	62052ZC3	180205	62052ZC3
100	2~6	180306	63062ZC3	180206	62062ZC3
112	2~6	180306	63062ZC3	180206	62062ZC3
132	2~6	180308	63082ZC3	180208	62082ZC3

接线盒主要数据 MAIN DATA FOR TERMINAL BOX

接线盒分档 Classified number	机座号范围 Frame size	最大满载电流 Max.F.Amps	进线孔尺寸 Entery hole size	
			国内标准 Chinese standard	国际标准 International standard
1	80	2.6	1-M20×1.5	1-M20×1.5
2	90~100	6.8	1-M24×1.5	1-M25×1.5
3	112~132	15.4	2-M28×1.5	2-M28×1.5
4	160~180	40.7	2-M36×2	2-M36×2

YX3 安装方式 YX3 MOUNTING ARRANGEMENT

基本结构形式 Basic stucture	B3					
安装结构形式 Mounting stucture	B3	B6	B7	B8	V5	V6
示意图 Schematic diagiam						
制造范围(机座号) Manfactuing rang(Frame size)	80-132					

基本结构形式 Basic stucture	B5			B35		
安装结构形式 Mounting stucture	B5	V1	V3	B35	V15	V36
示意图 Schematic diagiam						
制造范围(机座号) Manfactuing rang(Frame size)	80-132					

基本结构形式 Basic stucture	B14					
安装结构形式 Mounting stucture	B14	B34	V18	V58	V19	V69
示意图 Schematic diagiam						
制造范围(机座号) Manfactuing rang(Frame size)						

YF3 安装方式 YF3 MOUNTING ARRANGEMENT

基本结构形式 Basic stucture	B3					
安装结构形式 Mounting stucture	B3	B6	B7	B8	V5	V6
示意图 Schematic diagiam						
制造范围(机座号) Manfactuing rang(Frame size)	80-355	80-160				

基本结构形式 Basic stucture	B5			B35		
安装结构形式 Mounting stucture	B5	V1	V3	B35	V15	V36
示意图 Schematic diagiam						
制造范围(机座号) Manfactuing rang(Frame size)	80-280	80-355	80-160	80-355	80-160	

型号意义 DESIGNATION

YX 3 100 L - 4

- 极数 Poles
- 铁芯长度 Core length
- 机座号 Frame size
- 高效 High efficiency
- 奥富特铝壳产品代号 Aofute Aluminum product

YF 3 180 M - 2

- 极数 Poles
- 铁芯长度 Core length
- 机座号 Frame size
- 高效 High efficiency
- 奥富特铁壳产品代号 Aofute iron product

防护等级
MOTOR IDENTIFICATION SYMBOL

IP – 5 - 5

- 防喷淋 Anti-spray
- 防尘 Dust-proof
- 国际防护表征字母 The international protetion characterization letters

冷却方式
COOLING METHOD

IC – 411

- 全封闭自扇冷式 Totally enclosed fan-cooled
- 国际冷却法 International cooling method

YX3 技术参数 TECHNICAL DATA-YX3

同步转速 Synchronous Speed 3000 rpm 50Hz

型号 Type	额定功率 Power		额定转速 Speed	额定电流 Current	效率 Efficiency	功率因数 Power	额定转矩 Rated Torque Nm	堵转电流 额定电流 Istart/Irated	堵转转矩 额定转矩 Tstart/Trated	最大转矩 额定转矩 Tmax/Trated	噪声 Noise Lwdb(a)	重量 Weight
	kW	HP	rpm	A	η %	cosΦ						kg
YX3-801-2	0.75	1	2860	1.66	77.5	0.83	2.50	6.8	2.3	2.3	62	16
YX3-802-2	1.1	1.5	2880	2.31	82.8	0.83	3.65	7.3			62	18
YX3-90S-2	1.5	2	2890	3.08	84.1	0.84	4.96	7.5			67	20
YX3-90L-2	2.2	3	2890	4.39	85.6	0.85	7.27	7.6			67	22
YX3-100L-2	3	4	2890	5.8	86.7	0.87	9.91	8.1			74	28
YX3-112M-2	4	5.5	2910	7.55	87.6	0.88	13.13	8.3			77	34
YX3-132M-2	11	15	2940	20.8	89.4	0.89	35.73	7.9	2.2		81	85
YX3-132S1-2	5.5	7.5	2910	10.3	88.6	0.88	18.05	8.0			79	52
YX3-132S2-2	7.5	10	2910	13.8	89.5	0.89	24.61	7.8			79	56
YX3-160M1-2	11	15	2940	20	90.5	0.89	35.73	7.9	2.2		81	105
YX3-160M2-2	15	20	2940	26.8	91.3	0.89	48.72	8.0			81	117
YX3-160L-2	18.5	25	2940	32.8	91.8	0.89	60.09	8.1			81	122
YX3-180M-2	22	30	2950	39	92.2	0.89	71.22	8.2			83	128

同步转速 Synchronous Speed 1500 rpm 50Hz

型号 Type	额定功率 Power		额定转速 Speed	额定电流 Current	效率 Efficiency	功率因数 Power	额定转矩 Rated Torque Nm	堵转电流 额定电流 Istart/Irated	堵转转矩 额定转矩 Tstart/Trated	最大转矩 额定转矩 Tmax/Trated	噪声 Noise Lwdb(a)	重量 Weight
	kW	HP	rpm	A	η %	cosΦ						kg
YX3-801-4	0.55	0.75	1430	1.3	80.7	0.75	3.76	6.3	2.3	2.3	56	16
YX3-802-4	0.75	1	1430	1.72	82.3	0.75	5.01	6.5			56	18
YX3-90S-4	1.1	1.5	1430	2.53	83.8	0.75	7.35	6.6			59	19
YX3-90L-4	1.5	2	1430	3.37	85.0	0.75	10.02	6.9			59	22
YX3-100L1-4	2.2	3	1450	4.65	86.4	0.81	14.49	7.5			64	28
YX3-100L2-4	3	4	1450	6.2	87.4	0.82	19.76	7.5			64	31
YX3-112M-4	4	5.5	1450	8.23	88.3	0.82	26.34	7.7			65	38
YX3-132S-4	5.5	7.5	1450	10.9	89.2	0.82	36.22	7.5	2.0		71	55
YX3-132M-4	7.5	10	1450	14.6	90.1	0.83	49.4	7.4			71	68
YX3-160M-4	11	15	1450	21.5	91.0	0.85	72.45	7.5	2.2		73	118
YX3-160L-4	15	20	1470	28.8	91.8	0.86	97.45	7.5			73	128
YX3-180M-4	18.5	25	1470	34.6	92.2	0.86	120.2	7.7			76	145
YX3-180L-4	22	30	1470	40.7	92.6	0.86	142.9	7.8			76	155

同步转速 Synchronous Speed 1000 rpm 50Hz

型号 Type	额定功率 Power		额定转速 Speed	额定电流 Current	效率 Efficiency	功率因数 Power	额定转矩 Rated Torque Nm	堵转电流 额定电流 Istart/Irated	堵转转矩 额定转矩 Tstart/Trated	最大转矩 额定转矩 Tmax/Trated	噪声 Noise Lwdb(a)	重量 Weight
	kW	HP	rpm	A	η %	cosΦ						kg
YX3-90S-6	0.75	1	940	1.96	77.7	0.72	7.62	5.8	2.1	2.1	57	20
YX3-90L-6	1.1	1.5	940	2.77	79.9	0.73	11.18	5.9			57	24
YX3-100L-6	1.5	2	940	3.64	81.5	0.74	15.24	6.0			61	30
YX3-112M-6	2.2	3	940	5.17	83.4	0.74	22.35	6.0			65	36
YX3-132S-6	3	4	960	6.9	84.9	0.74	29.84	6.2	2.0		69	52
YX3-132M1-6	4	5.5	970	9.14	86.1	0.74	39.38	6.8			69	62
YX3-132M2-6	5.5	7.5	970	12.2	87.4	0.75	54.15	7.1			69	63.5

YF3 IE2 技术参数 IE2 TECHNICAL DATA-YF3

同步转速 Synchronous Speed 3000 rpm 50Hz

型号 Type	额定功率 Power		额定转速 Speed	额定电流 Current	效率 Efficiency	功率因数 Power	额定转矩 Rated Torque	堵转电流 额定电流	堵转转矩 额定转矩	最大转矩 额定转矩	噪声 Noise	重量 Weight
	kW	HP	rpm	A	η %	cosΦ	Nm	Istart/Irated	Tstart/Trated	Tmax/Trated	Lwdb(a)	kg
YF3-801-2	0.75	1	2860	1.66	77.5	0.83	2.50	6.8	2.3	2.3	62	18
YF3-802-2	1.1	1.5	2880	2.31	82.8	0.83	3.65	7.3			62	19
YF3-90S-2	1.5	2	2890	3.08	84.1	0.84	4.96	7.5			67	24
YF3-90L-2	2.2	3	2890	4.39	85.6	0.85	7.27	7.6			67	27
YF3-100L-2	3	4	2890	5.8	86.7	0.87	9.91	8.1			74	41
YF3-112M-2	4	5.5	2910	7.55	87.6	0.88	13.13	8.3			77	48
YF3-132S1-2	5.5	7.5	2910	10.3	88.6	0.88	18.05	8.0	2.2		79	73
YF3-132S2-2	7.5	10	2910	13.8	89.5	0.89	24.61	7.8			79	81
YF3-160M1-2	11	15	2940	20	90.5	0.89	35.73	7.9			81	125
YF3-160M2-2	15	20	2940	26.8	91.3	0.89	48.72	8.0			81	137
YF3-160L-2	18.5	25	2940	32.8	91.8	0.89	60.09	8.1			81	152
YF3-180M-2	22	30	2950	39	92.2	0.89	71.22	8.2			83	187
YF3-200L1-2	30	40	2940	53.7	92.9	0.89	97.45	7.5			84	241
YF3-200l2-2	37	50	2960	65.6	93.3	0.89	119.4	7.5			84	261
YF3-225m-2	45	60	2960	79.2	93.7	0.89	145.2	7.6			86	348
YF3-250M-2	55	75	2970	97.3	94.0	0.89	175.9	7.6			89	400
YF3-280S-2	75	100	2970	131	94.6	0.89	241.2	6.9	2.0		91	540
YF3-280M-2	90	125	2970	156	95.0	0.89	289.4	7.0			91	588
YF3-315S-2	110	150	2970	191	95.0	0.90	353.7	7.1		2.2	92	948
YF3-315M-2	132	180	2970	228	95.4	0.90	424.4	7.1			92	1009
YF3-315L1-2	160	200	2970	275	95.4	0.91	514.5	7.1			92	1111
YF3-315L2-2	220	270	2970	345	95.4	0.91	707.4	7.1			92	1142
YF3-355M-2	250	340	2980	434	95.8	0.91	801.2	7.1			100	1938
YF3-355L-2	315	430	2980	547	95.8	0.91	1009.5	7.1			100	2346

同步转速 Synchronous Speed 1500 rpm 50Hz

型号 Type	额定功率 Power		额定转速 Speed	额定电流 Current	效率 Efficiency	功率因数 Power	额定转矩 Rated Torque	堵转电流 额定电流	堵转转矩 额定转矩	最大转矩 额定转矩	噪声 Noise	重量 Weight
	kW	HP	rpm	A	η %	cosΦ	Nm	Istart/Irated	Tstart/Trated	Tmax/Trated	Lwdb(a)	kg
YF3-801-4	0.55	0.75	1430	1.3	80.7	0.75	3.76	6.3	2.3	2.3	56	
YF3-802-4	0.75	1	1430	1.72	82.3	0.75	5.01	6.5			56	20
YF3-90S-4	1.1	1.5	1430	2.53	83.8	0.75	7.35	6.6			59	25
YF3-90L-4	1.5	2	1430	3.37	85.0	0.75	10.02	6.9			59	30
YF3-100L1-4	2.2	3	1450	4.65	86.4	0.81	14.49	7.5			64	42
YF3-100L2-4	3	4	1450	6.2	87.4	0.82	19.76	7.5			64	47
YF3-112M-4	4	5.5	1450	8.23	88.3	0.82	26.34	7.7			65	53
YF3-132S-4	5.5	7.5	1450	10.9	89.2	0.82	36.22	7.5	2.0		71	78
YF3-132M-4	7.5	10	1450	14.6	90.1	0.83	49.4	7.4			71	88
YF3-160M-4	11	15	1450	21.5	91.0	0.85	72.45	7.5	2.2		73	138
YF3-160L-4	15	20	1470	28.8	91.8	0.86	97.45	7.5			73	148
YF3-180M-4	18.5	25	1470	34.6	92.2	0.86	120.2	7.7			76	185
YF3-180L-4	22	30	1470	40.7	92.6	0.86	142.9	7.8			76	245
YF3-200L-4	30	40	1470	56.6	93.2	0.86	194.9	7.2			76	270
YF3-225S-4	37	50	1480	67.8	93.6	0.86	238.8	7.3			78	310
YF3-225M-4	45	60	1480	83.1	93.9	0.86	290.4	7.4			78	340
YF3-250M-4	55	75	1480	101	94.2	0.86	354.9	7.4			79	413
YF3-280S-4	75	100	1480	135	94.7	0.88	484.0	6.7			80	530
YF3-280M-4	90	125	1480	161	95.0	0.88	580.7	6.9			80	630
YF3-315S-4	110	150	1480	193	95.4	0.88	709.8	6.9		2.2	88	950
YF3-315M-4	132	180	1480	232	95.4	0.88	851.8	6.9			88	1037
YF3-315L1-4	160	200	1480	279	95.4	0.89	1032.4	6.9			88	1107
YF3-315L2-4	200	270	1480	348	95.4	0.89	1290.5	6.9			88	1225
YF3-355M-4	250	340	1490	443	95.8	0.90	1602.3	6.9			95	1734
YF3-355L-4	315	430	1490	559	95.8	0.90	2019.0	6.9			95	1940

同步转速 Synchronous Speed 1000 rpm 50Hz

型号 Type	额定功率 Power		额定转速 Speed	额定电流 Current	效率 Efficiency	功率因数 Power	额定转矩 Rated Torque	堵转电流 额定电流 Istart/Irated	堵转转矩 额定转矩 Tstart/Trated	最大转矩 额定转矩 Tmax/Trated	噪声 Noise Lwdb(a)	重量 Weight
	kW	HP	rpm	A	η %	cosΦ	Nm					kg
YF3-90S-6	0.75	1	940	1.96	77.7	0.72	7.62	5.8	2.1	2.1	57	25
YF3-90L-6	1.1	1.5	940	2.77	79.9	0.73	11.18	5.9			57	27
YF3-100L-6	1.5	2	940	3.64	81.5	0.74	15.24	6.0			61	40
YF3-112M-6	2.2	3	940	5.17	83.4	0.74	22.35	6.0			65	50
YF3-132S-6	3	4	960	6.9	84.9	0.74	29.84	6.2	2.0		69	76
YF3-132M1-6	4	5.5	970	9.14	86.1	0.74	39.38	6.8			69	83
YF3-132M2-6	5.5	7.5	970	12.2	87.4	0.75	54.15	7.1			69	95
YF3-160M-6	7.5	10	970	16.1	89.0	0.78	73.84	6.7	2.1		70	151
YF3-160L-6	11	15	970	23	90.0	0.79	108.30	6.9			70	167
YF3-180L-6	15	20	970	29.4	91.0	0.81	147.68	7.2	2.0		73	198
YF3-200L1-6	18.5	25	980	37.5	91.5	0.81	180.28	7.2	2.1		73	236
YF3-200L2-6	22	30	980	43.4	92.0	0.82	214.39	7.3			73	251
YF3-225M-6	30	40	980	57.9	92.5	0.81	292.35	7.1	2.0		74	317
YF3-250M-6	37	50	980	70.7	93.0	0.84	360.56	7.1	2.1		76	397
YF3-280S-6	45	60	980	83.7	93.5	0.86	438.52	7.2		2.0	78	513
YF3-280M-6	55	75	980	100	93.8	0.86	535.97	7.2			78	562
YF3-315S-6	75	100	980	139	94.2	0.85	730.87	6.7	2.0		83	933
YF3-315M-6	90	125	990	166	94.5	0.84	868.18	6.7			83	1013
YF3-315L1-6	110	150	990	201	95.0	0.85	1061.1	6.7			83	1086
YF3-315L2-6	132	180	990	239	95.0	0.86	1273.3	6.7			83	1208
YF3-355M1-6	160	200	990	291	95.0	0.87	1543.4	6.7			85	1581
YF3-355M2-6	200	270	990	363	95.0	0.87	1929.3	6.7			85	1632
YF3-355L-6	250	340	990	454	95.0	0.87	2411.6	6.7			85	1734

YX3 安装及外形尺寸 MOUNTING AND OVERALL DIMENSIONS-YX3

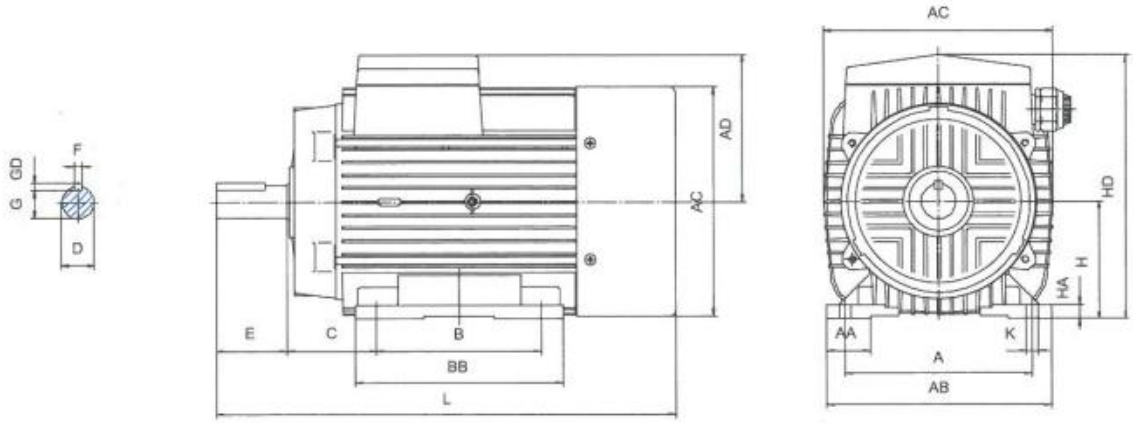

（1）B3、B6、B7、B8、V5、V6 机座带底脚，端盖无凸缘。
B3、B6、B7、B8、V5、V6 Frame with feet and end shield without flange.

型号 Type	尺寸 (mm) Dimension (mm)																
	H	A	B	C	D	E	F×GD	G	K	AB	AC	AD	HD	AA	BB	HA	L
YX3-80M	80	125	100	50	19	40	6×6	15.5	10	165	150	95	175	34	130	10	290
YX3-90S	90	140	100	56	24	50	8×7	20	10	180	168	112	202	36	130	12	360
YX3-90L	90	140	125	56	24	50	8×7	20	10	180	168	112	202	36	155	12	360
YX3-100L	100	160	140	63	28	60	8×7	24	12	205	194	124	224	40	176	12	390
YX3-112M	112	190	140	70	28	60	8×7	24	12	230	212	142	254	50	180	15	417
YX3-132S	132	216	140	89	38	80	10×8	33	12	270	259	164	296	60	200	15	478
YX3-132M	132	216	178	89	38	80	10×8	33	12	270	259	164	296	60	238	15	510
YX3-160M	160	254	210	108	42	110	12×8	37	15	320	310	198	358	70	270	20	642
YX3-160L	160	254	254	108	42	110	12×8	37	15	320	310	198	358	70	314	20	642
YX3-180M	180	279	241	121	42	110	14×9	42.5	15	355	310	198	378	70	311	22	655
YX3-180L	180	279	279	121	42	110	14×9	42.5	15	355	310	198	378	70	349	22	655

YX3 安装及外形尺寸 MOUNTING AND OVERALL DIMENSIONS-YX3

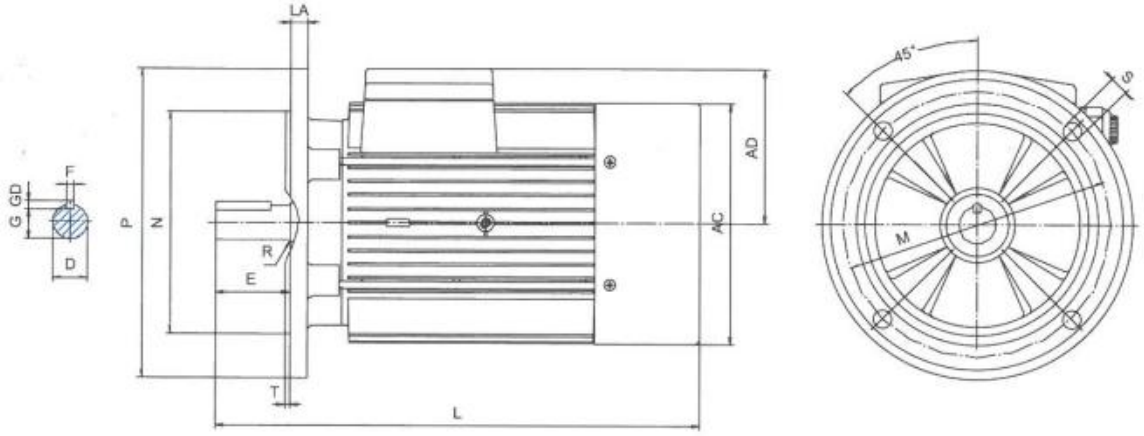

（2）B5、V1、V3 机座不带底脚，端盖有凸缘。

B5、V1、V3 Frame without feet and end shield with flange.

型号 Type	尺寸 (mm) Dimension (mm)															
	D	E	F×GD	G	T	M	N	P	R	S	AC	AD	LA	HD	HA	L
YX3-80M	19	40	6×6	15.5	3.5	165	130	200	0	4×Φ12	150	95	12	175	10	290
YX3-90S	24	50	8×7	20	3.5	165	130	200	0	4×Φ12	168	112	12	202	12	360
YX3-90L	24	50	8×7	20	3.5	165	130	200	0	4×Φ12	168	112	12	202	12	360
YX3-100L	28	60	8×7	24	4	215	180	250	0	4×Φ15	194	124	14	224	12	390
YX3-112M	28	60	8×7	24	4	215	180	250	0	4×Φ15	212	142	14	254	15	417
YX3-132S	38	80	10×8	33	4	265	230	300	0	4×Φ15	259	164	14	296	15	478
YX3-132M	38	80	10×8	33	4	265	230	300	0	4×Φ15	259	164	14	296	15	510
YX3-160M	42	110	12×8	37	5	300	250	350	0	4×Φ19	310	198	15	270	20	642
YX3-160L	42	110	12×8	37	5	300	250	350	0	4×Φ19	310	198	15	314	20	642
YX3-180M	48	110	14×9	42.5	5	300	250	350	0	4×Φ19	310	198	18	311	22	655
YX3-180L	48	110	14×9	42.5	5	300	250	350	0	4×Φ19	310	198	18	349	22	655

注：R 为凸缘配合面至轴伸肩的距离

Note: R is the distance from the flange mounting-plane to the shaft-extension shoulder.

YX3 安装及外形尺寸 MOUNTING AND OVERALL DIMENSIONS-YX3

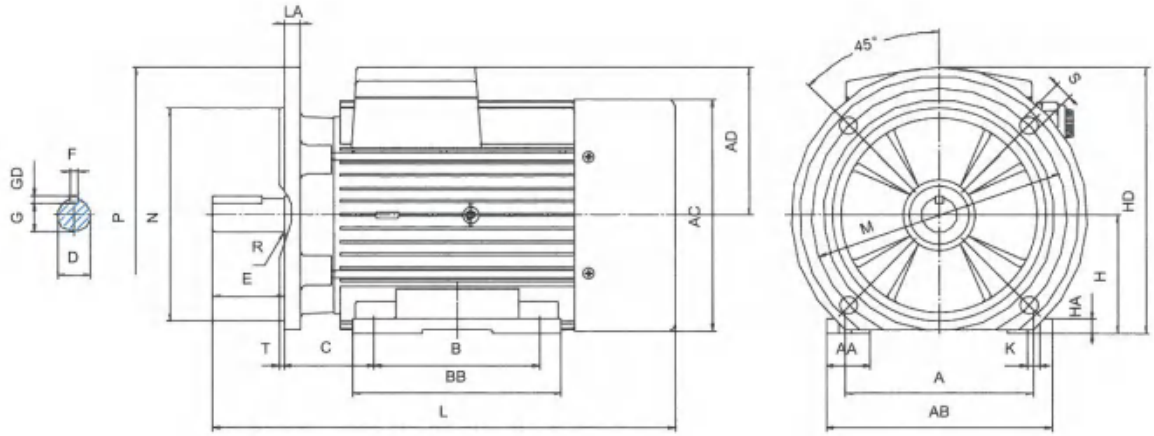

（3）B35、V15、V36 机座带底脚，端盖有凸缘。

B35、V15、V36 Frame with feet and end shield with flange.

型号 Type	尺寸 (mm) Dimension (mm)																							
	H	A	B	C	D	E	F×GD	G	K	T	M	N	P	R	S	AB	AC	AD	LA	HD	AA	BB	HA	L
YX3 80M	80	125	100	50	19	40	6×6	15.5	10	3.5	165	130	200	0	4×Φ12	165	150	95	12	175	34	130	10	290
YX3 90S	90	140	100	56	24	50	8×7	20	10	3.5	165	130	200	0	4×Φ12	180	168	112	12	202	36	130	12	360
YX3 90L	90	140	125	56	24	50	8×7	20	10	3.5	165	130	200	0	4×Φ12	180	168	112	12	202	36	155	12	360
YX3 100L	100	160	140	63	28	60	8×7	24	12	4	215	180	250	0	4×Φ15	205	194	124	14	224	40	176	12	390
YX3 112M	112	190	140	70	28	60	8×7	24	12	4	215	180	250	0	4×Φ15	230	212	142	14	254	50	180	15	417
YX3 132S	132	216	140	89	38	80	10×8	33	12	4	265	230	300	0	4×Φ15	270	259	164	14	296	60	200	15	478
YX3 132M	132	216	178	89	38	80	10×8	33	12	4	265	230	300	0	4×Φ15	270	259	164	14	296	60	238	15	510
YX3-160M	160	254	210	108	42	110	12×8	37	15	5	300	250	350	0	4×Φ19	320	310	198	15	358	70	270	20	642
YX3-160L	160	254	254	108	42	110	12×8	37	15	5	300	250	350	0	4×Φ19	320	310	198	15	358	70	314	20	642
YX3-180M	180	279	241	121	48	110	14×9	42.5	15	5	300	250	350	0	4×Φ19	355	310	198	15	378	70	311	20	655
YX3-180L	180	279	279	121	48	110	14×9	42.5	15	5	300	250	350	0	4×Φ19	355	310	198	15	378	70	349	20	655

注：R 为凸缘配合面至轴伸肩的距离

Note: R is the distance from the flange mounting-plane to the shaft-extension shoulder.

YX3 安装及外形尺寸 MOUNTING AND OVERALL DIMENSIONS-YX3

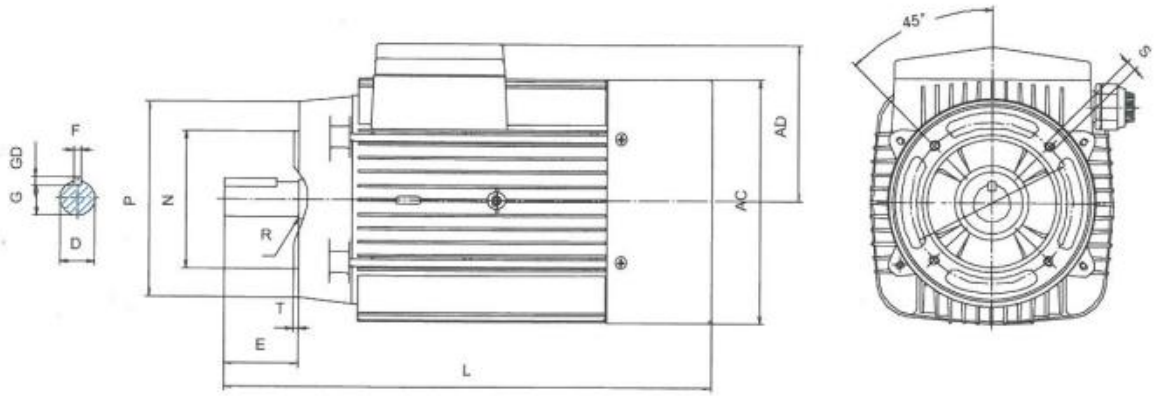

（4）B14、V18、V19 机座不带底脚，端盖有凸缘。
B14、V18、V19 Frame without feet and end shield with flange.

型号 Type	尺寸 (mm) Dimension (mm)												
	D	E	F×GD	G	T	M	N	P	R	S	AC	AD	L
YX3-80M	19	40	6×6	15.5	3.5	100	80	120	0	4×M6	150	95	290
YX3-90S	24	50	8×7	20	3.5	115	95	140	0	4×M8	168	112	360
YX3-90L	24	50	8×7	20	3.5	115	95	140	0	4×M8	168	112	360
YX3-100L	28	60	8×7	24	4	130	110	160	0	4×M8	194	124	390
YX3-112M	28	60	8×7	24	4	130	110	160	0	4×M8	212	142	417
YX3-132S	38	80	10×8	33	4	165	130	200	0	4×M10	259	164	478
YX3-132M	38	80	10×8	33	4	165	130	200	0	4×M10	259	164	510

注：R 为凸缘配合面至轴伸肩的距离
Note: R is the distance from the flange mounting-plane to the shaft-extension shoulder.

YX3安装及外形尺寸 MOUNTING AND OVERALL DIMENSIONS-YX3

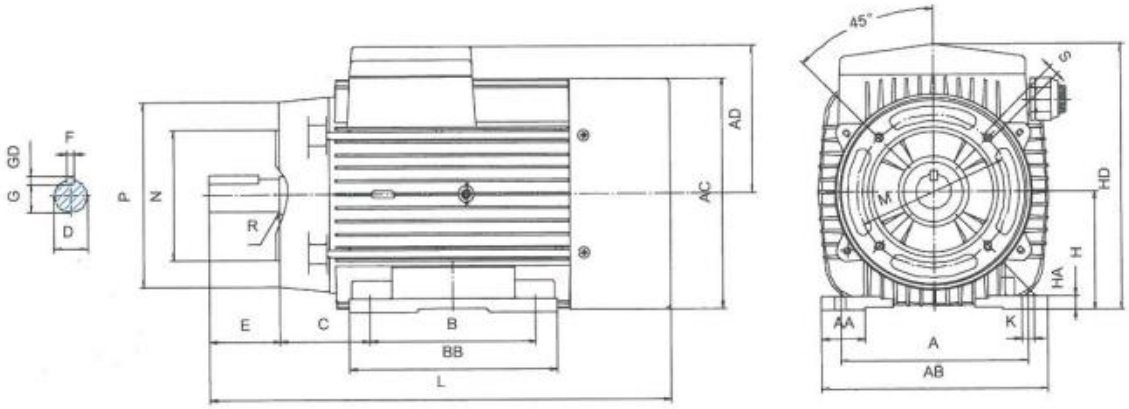

（5）B34、V58、V69 机座带底脚，端盖有凸缘。

B34、V58、V69 Frame with feet and end shield with flange.

型号 Type	尺寸 (mm) Dimension (mm)																					
	H	A	B	C	D	E	F×GD	G	K	T	M	N	P	R	S	AB	AC	AD	HD	AA	BB	HA	L
YX3 80M	80	125	100	50	19	40	6×6	15.5	10	3.5	100	80	120	0	4×M6	165	150	95	175	34	130	10	290
YX3 90S	90	140	100	56	24	50	8×7	20	10	3.5	115	95	140	0	4×M8	180	168	112	202	36	130	12	360
YX3 90L	90	140	125	56	24	50	8×7	20	10	3.5	115	95	140	0	4×M8	180	168	112	202	36	155	12	360
YX3 100L	100	160	140	63	28	60	8×7	24	12	4	130	110	160	0	4×M8	205	194	124	224	40	176	12	390
YX3 112M	112	190	140	70	28	60	8×7	24	12	4	130	110	160	0	4×M8	230	212	142	254	50	180	15	417
YX3 132S	132	216	140	89	38	80	10×8	33	12	4	165	130	200	0	4×M10	270	259	164	296	60	200	15	478
YX3 132M	132	216	178	89	38	80	10×8	33	12	4	165	130	200	0	4×M10	270	259	164	296	60	238	15	510

注：R 为凸缘配合面至轴伸肩的距离

Note: R is the distance from the flange mounting-plane to the shaft-extension shoulder.

YF3安装及外形尺寸 MOUNTING AND OVERALL DIMENSIONS-YF3

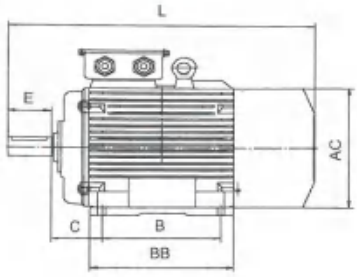

H80-90

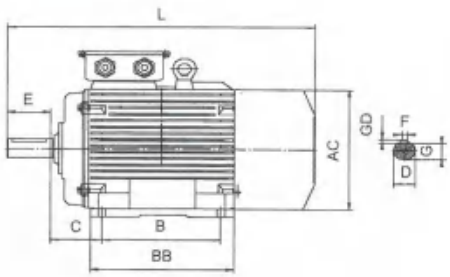

H100-355

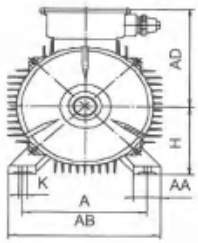

H80-355

(1)机座带底脚，端盖上无凸缘的电机 Frame with feet and end shield without flange.

机座号 Frame size	极数 Flange No.	安装尺寸 Mounting dimensions									外形尺寸 Overall dimensions						
		A	B	C	D	E	F	G	H	K	AA	AB	AC	AD	BB	GD	L
80	2、4、6、8	125	100	50	19	40	6	15.5	80	4-Φ10	34	160	175	147	150	6	304
90S	2、4、6、8	140	100	56	24	50	8	20	90		36	176	195	155	161	7	336
90L	2、4、6、8	140	125	56	24	50	8	20	90		36	176	195	155	186	7	361
100L	2、4、6、8	160	140	63	28	60	8	24	100	4-Φ12	40	200	215	166	213	7	406
112M	2、4、6、8	190	140	70	28	60	8	24	112		50	240	240	182	225	7	452
132S	2、4、6、8	216	140	89	38	80	10	33	132		55	262	275	203	200	8	470
132M	2、4、6、8	216	178	89	38	80	10	33	132		55	262	275	203	238	8	508
160M	2、4、6、8	254	210	108	42	110	12	37	160	4-Φ14.5	65	314	330	251	260	8	608
160L	2、4、6、8	254	254	108	42	110	12	37	160		65	314	330	251	304	8	652
180M	2、4、6、8	279	241	121	48	110	14	42.5	180		70	349	380	267	311	9	688
180L	2、4、6、8	279	279	121	48	110	14	42.5	180		70	349	380	267	349	9	726
200L	2、4、6、8	318	305	133	55	110	16	49	200	4-Φ16.5	70	388	420	299	369	10	779
225S	4、8	356	286	149	60	140	18	53	225	4-Φ18.5	75	431	470	322	368	11	824
225M	2	356	311	149	55	110	16	49							393	10	819
	4、6、8				60	140	18	53								11	849
250M	2	406	349	168	60	140	18	53	250	4-Φ24	80	484	510	358	445	11	910
	4、6、8				65	140	18	58								11	910
280S	2	457	368	190	65	140	18	58	280	4-Φ24	85	542	580	387	485	11	982
	4、6、8				75	140	20	67.5								12	982
280M	2		419		65	140	18	58							536	11	1033
	4、6、8				75	140	20	67.5								12	1033
315S	2	508	106	216	65	140	18	58	315	4-Φ28	120	628	645	527	570	11	1194
	4、6、8、10				80	170	22	71								14	1224
315M	2		457		65	140	18	58							680	11	1304
	4、6、8、10				80	170	22	71								14	1334
315L	2		508		65	140	18	58								11	1304
	4、6、8、10				80	170	22	71								14	1334
355M	2	610	560	254	75	140	20	67.5	355	6-Φ28	120	730	698	642	750	12	1486
	4、6、8、10				95	170	25	86								14	1516
355L	2		630		75	140	20	67.5								12	1486
	4、6、8、10				95	170	25	86								14	1516

YF3 安装及外形尺寸 MOUNTING AND OVERALL DIMENSIONS-YF3

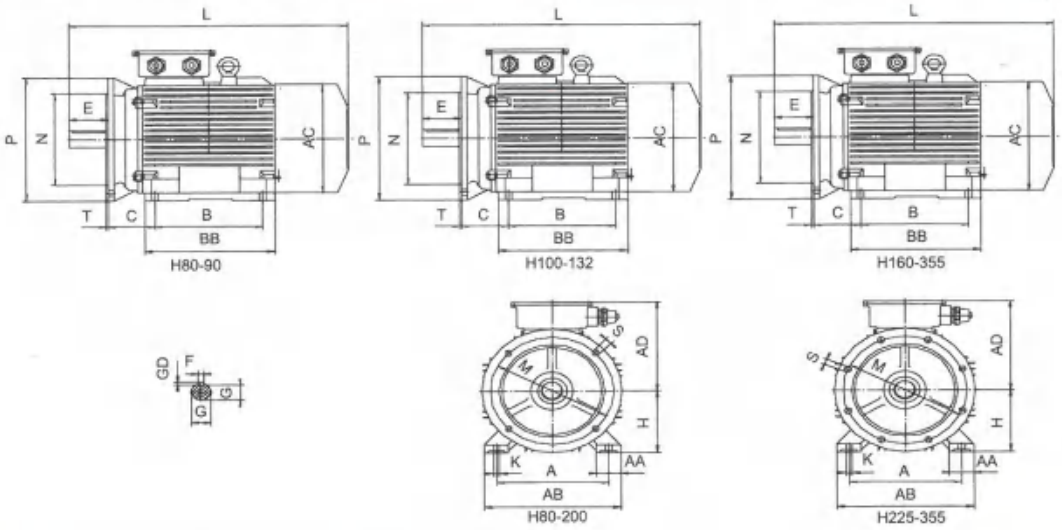

(2)机座带底脚，凸缘端盖的电机 Frame with feet and end shield with flange.

机座号 Frame size	极数 Flange No.	安装尺寸 Mounting dimensions														外形尺寸 Overall dimensions						
		A	B	C	D	E	F	G	H	K	M	N	P	S	T	AA	AB	AC	AD	BB	GD	L
80	2、4、6、8	125	100	50	19	40	6	15.5	80	4-Φ10	165	130	200	4-Φ12	3.5	34	160	175	147	150	6	304
90S	2、4、6、8	140	100	56	24	50	8	20	90							36	176	195	155	161	7	336
90L	2、4、6、8	140	125	56	24	50	8	20	90							36	176	195	155	186	7	361
100L	2、4、6、8	160	140	63	28	60	8	24	100	4-Φ12	215	180	250	4-Φ15	4	40	200	215	166	213	7	406
112M	2、4、6、8	190	140	70	28	60	8	24	112							50	240	240	182	225	7	452
132S	2、4、6、8	216	140	89	38	80	10	33	132		265	230	300			55	262	275	203	200	8	470
132M	2、4、6、8	216	178	89	38	80	10	33	132							55	262	275	203	238	8	508
160M	2、4、6、8	254	210	108	42	110	12	37	160	4-Φ14.5	300	250	350	4-Φ19	5	65	314	330	251	260	8	608
160L	2、4、6、8	254	254	108	42	110	12	37	160							65	314	330	251	304	8	652
180M	2、4、6、8	279	241	121	48	110	14	42.5	180							70	349	380	267	311	9	688
180L	2、4、6、8	279	279	121	48	110	14	42.5	180							70	349	380	267	349	9	726
200L	2、4、6、8	318	305	133	55	110	16	49	200	4-Φ16.5	350	300	400			70	388	420	299	369	10	779
225S	4、8	356	286	149	60	140	18	53	225	4-Φ18.5	400	350	450	8-Φ19		75	431	470	322	368	11	824
225M	2	356	311	149	55	110	16	49												393	10	819
	4、6、8				60	140	18	53													11	849
250M	2	406	349	168	60	140	18	53	250	4-Φ24	500	450	550			80	484	510	358	445	11	910
	4、6、8				65	140	18	58													11	910
280S	2	457	368	190	65	140	18	58	280	4-Φ24						85	542	580	387	485	11	982
	4、6、8				75	140	20	67.5													12	982
280M	2		419		65	140	18	58												536	11	1033
	4、6、8				75	140	20	67.5													12	1033
315S	2	508	106	216	65	140	18	58	315	4-Φ28	600	550	660	8-Φ24	6	120	628	645	527	570	11	1194
	4、6、8、10				80	170	22	71													14	1224
315M	2		457		65	140	18	58												680	11	1304
	4、6、8、10				80	170	22	71													14	1334
315L	2		508		65	140	18	58													11	1304
	4、6、8、10				80	170	22	71													14	1334
355M	2	610	560	254	75	140	20	67.5	355	6-Φ28	740	680	800	8-Φ24	6	120	730	698	642	750	12	1486
	4、6、8、10				95	170	25	86													14	1516
355L	2		630		75	140	20	67.5													12	1486
	4、6、8、10				95	170	25	86													14	1516

YF3 安装及外形尺寸 MOUNTING AND OVERALL DIMENSIONS-YF3

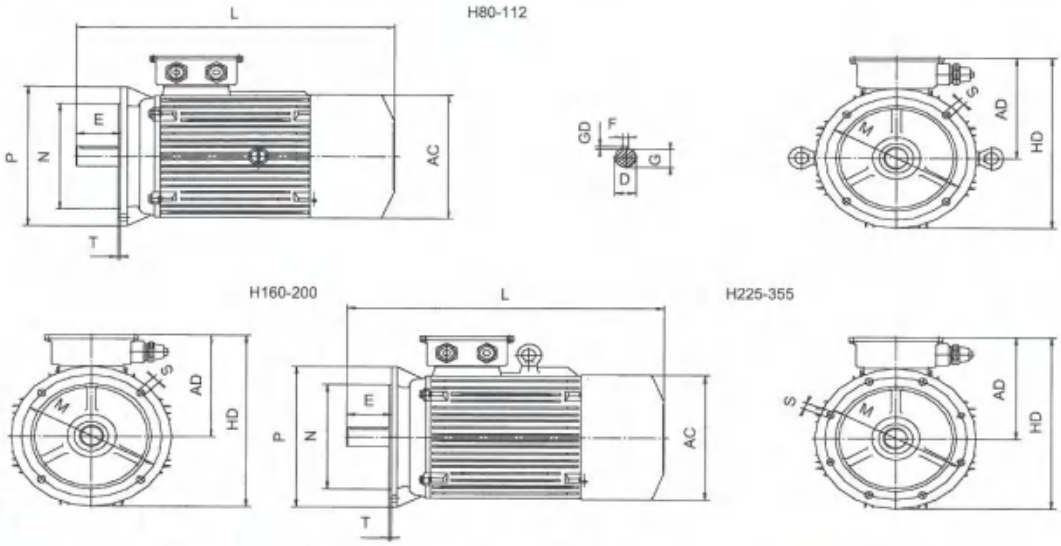

(3)机座无底脚，凸缘端盖的电机 Frame without feet and end shield with flange.

机座号 Frame size	极数 Flange No.	安装尺寸 Mounting dimensions									外形尺寸 Overall dimensions				
		D	E	F	G	M	N	P	S	T	AC	AD	HD	GD	L
80	2、4、6、8	19	40	6	15.5	165	130	200	4-Φ12	3.5	175	147	255	6	304
90S	2、4、6、8	24	50	8	20						195	155	262	7	336
90L	2、4、6、8	24	50	8	20						195	155	262	7	361
100L	2、4、6、8	28	60	8	24	215	180	250	4-Φ15	4	215	166	299	7	406
112M	2、4、6、8	28	60	8	24						240	182	315	7	452
132S	2、4、6、8	38	80	10	33	265	230	300			275	203	353	8	470
132M	2、4、6、8	38	80	10	33						275	203	353	8	508
160M	2、4、6、8	42	110	12	37	300	250	350	4-Φ19	5	330	251	426	8	608
160L	2、4、6、8	42	110	12	37						330	251	426	8	652
180M	2、4、6、8	48	110	14	42.5						380	267	445	9	688
180L	2、4、6、8	48	110	14	42.5						380	267	445	9	726
200L	2、4、6、8	55	110	16	49	350	300	400			420	299	449	10	779
225S	4、8	60	140	18	53	400	350	450	8-Φ19		470	322	547	11	824
225M	2	55	110	16	49								547	10	819
	4、6、8	60	140	18	53								547	11	849
250M	2	60	140	18	53	500	450	550			510	358	633	11	910
	4、6、8	65	140	18	58								633	11	910
280S	2	65	140	18	58						580	387	662	11	982
	4、6、8	75	140	20	67.5								662	12	982
280M	2	65	140	18	58								662	11	1033
	4、6、8	75	140	20	67.5								662	12	1033
315S	2	65	140	18	58	600	550	660	8-Φ24	6	645	527	857	11	1194
	4、6、8、10	80	170	22	71								857	14	1224
315M	2	65	140	18	58								857	11	1304
	4、6、8、10	80	170	22	71								857	14	1334
315L	2	65	140	18	58								857	11	1304
	4、6、8、10	80	170	22	71								857	14	1334
355M	2	75	140	20	67.5	740	680	800	8-Φ24	6	698	642	1042	12	1486
	4、6、8、10	95	170	25	86								1042	14	1516
355L	2	75	140	20	67.5								1042	12	1486
	4、6、8、10	95	170	25	86								1042	14	1516

YF3 安装及外形尺寸 MOUNTING AND OVERALL DIMENSIONS-YF3

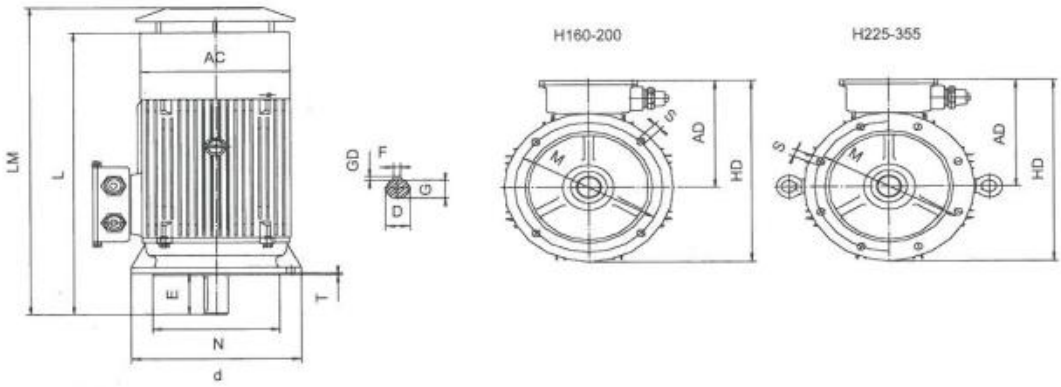

(4)立式安装，机座无底脚，端盖有凸缘，轴伸向下的电机

Vertical type, frame without feet end shield with flange.

机座号 Frame size	极数 Flange No.	安装尺寸 Mounting dimensions									外形尺寸 Overall dimensions					
		D	E	F	G	M	N	P	S	T	AC	AD	HD	GD	LM	L
180M	2、4、6、8	48	110	14	42.5	300	250	350	4-Φ19	5	355	267	445	9	760	688
180L	2、4、6、8	48	110	14	42.5						355	267	445	9	798	726
200L	2、4、6、8	55	110	16	49	350	300	400			397	299	449	10	845	779
225S	4、8	60	140	18	53	400	350	450	8-Φ19		446	322	547	11	898	824
225M	2	55	110	16	49								547	10	893	819
	4、6、8	60	140	18	53								547	11	893	849
250M	2	60	140	18	53	500	450	550			485	358	633	11	986	910
	4、6、8	65	140	18	58								633	11	986	910
280S	2	65	140	18	58						547	387	662	11	1058	982
	4、6、8	75	140	20	67.5								662	12	1058	982
280M	2	65	140	18	58								662	11	1109	1033
	4、6、8	75	140	20	67.5								662	12	1109	1033
315S	2	65	140	18	58	600	550	660	8-Φ24	6	620	527	857	11	1259	1194
	4、6、8、10	80	170	22	71								857	14	1289	1224
315M	2	65	140	18	58								857	11	1369	1304
	4、6、8、10	80	170	22	71								857	14	1369	1334
315L	2	65	140	18	58								857	11	1369	1304
	4、6、8、10	80	170	22	71								857	14	1369	1334
355M	2	75	140	20	67.5	740	680	800	8-Φ24	6	698	642	1042	12	1567	1486
	4、6、8、10	95	170	25	86								1042	14	1597	1516
355L	2	75	140	20	67.5								1042	12	1567	1486
	4、6、8、10	95	170	25	86								1042	14	1597	1516

型号意义 DESIGNATION

YE 3 100 L - 4

- 极数 Poles
- 铁芯长度 Core length
- 机座号 Frame size
- 高效 High efficiency
- 奥富特铝壳产品代号 Aofute Aluminum product

防护等级 MOTOR IDENTIFICATION SYMBOL

IP – 5 - 5

- 防喷淋 Anti-spray
- 防尘 Dust-proof
- 国际防护表征字母 The international protetion characterization letters

冷却方式 COOLING METHOD

IC – 411

- 全封闭自扇冷式 Totally enclosed fan-cooled
- 国际冷却法 International cooling method

YE3铝壳电机性能参数表 YE3 aluminum shell motor performance parameter table

型号	额定功率(kW)	额定转速	效率	功率因数	额定转矩	堵转转矩/额定转矩	最大转矩/额定转矩	堵转电流/额定电流	重量(kg)	外形尺寸（mm）
Model	Rated Output	Rated Speed	Efficiency η	Power factor COSφ	Rated Torque Nm	Ts/Tn	Tmax/Tn	IS/In	Weight	Dimensions
YE3-80M1-2L	0.75	2880	80.7	0.83	2.49	1.8	3.5	5.5	14	285*150*170
YE3-80M2-2L	1.1	2880	82.7	0.83	3.65	2.6	3.5	7.5	15	290*155*210
YE3-90S-2L	1.5	2895	84.2	0.83	4.95	2.6	3.5	7.1	21	315*240*250
YE3-90L-2L	2.2	2895	85.9	0.85	7.26	2	3	7	24	320*240*250
YE3-100L-2L	3	2895	87.1	0.88	9.9	2	3.2	8.6	34	380*250*270
YE3-112M-2L	4	2905	88.1	0.88	13.1	1.8	2.9	8	39	400*265*308
YE3-132S1-2L	5.5	2930	89.2	0.88	17.9	2.1	2.5	7.5	56	470*260*340
YE3-132S2-2L	7.5	2930	90.1	0.88	24.4	2	3.5	7.3	61	470*260*340
YE3-132L-2L	11	2930	91.2	0.9	35.7	2	2.6	7.3	73	470*260*340
YE3-160M1-2L	11	2945	91.2	0.9	35.7	2.3	2.6	7.3	81	620*380*410
YE3-160M2-2L	15	2945	91.9	0.91	48.6	1.9	2.3	7	120	670*385*420
YE3-160L-2L	18.5	2940	92.4	0.89	60.1	1.6	2.5	7	131	670*385*420
YE3-180M-2L	22	2955	92.7	0.9	71.1	1.6	2.5	7	150	720*360*450

YE3铁壳电机性能参数表 YE3 iron shell motor performance parameter table

型号	额定功率(kW)	额定转速	效率	功率因数	额定转矩	堵转转矩/额定转矩	最大转矩/额定转矩	堵转电流/额定电流	重量(kg)	外形尺寸（mm）
Model	Rated Output	Rated Speed	Efficiency η	Power factor COSφ	Rated Torque Nm	Ts/Tn	Tmax/Tn	IS/In	Weight	Dimensions
YE3-80M1-2	0.75	2880	80.7	0.83	2.49	1.8	3.5	5.5	20	290*160*210
YE3-80M2-4	0.75	1420	82.5	0.74	5.04	2.9	3.6	6	20	305*165*220
YE3-80M2-2	1.1	2880	82.7	0.83	3.65	2.6	3.5	7.5	21	305*165*220
YE3-90S-4	1.1	1445	84.1	0.74	7.27	2.7	3.8	6.5	28	360*180*260
YE3-90S-2	1.5	2895	84.2	0.83	4.95	2.6	3.5	7.1	25	360*180*265
YE3-90L-4	1.5	1445	85.3	0.74	9.91	3	3.6	6.8	30	390*180*260
YE3-90L-2	2.2	2895	85.9	0.85	7.26	2	3	7	32	390*180*260
YE3-100L1-4	2.2	1435	86.7	0.78	14.6	2.5	3.5	7.2	39	435*205*270
YE3-100L2-4	3	2895	87.1	0.88	9.9	2	3.2	8.6	42	435*205*270
YE3-100L-2	3	1435	87.7	0.78	20	2.6	3.5	7.2	38	435*205*270
YE3-112M-2	4	2905	88.1	0.88	13.1	1.8	2.9	8	49	440*230*310
YE3-112M-4	4	1440	88.6	0.8	26.5	2.3	3.2	7	49	440*230*310
YE3-132S2-2	5.5	2930	89.2	0.88	17.9	2.1	2.5	7.5	76	510*270*365
YE3-132S-4	5.5	1460	89.6	0.8	36	2.7	3.5	7.1	78	510*270*365
YE3-132S2-2	7.5	2930	90.1	0.88	24.4	2	3.5	7.3	81	510*270*365
YE3-132M-4	7.5	1460	90.4	0.8	36	2.7	3.5	7.1	85	550*270*365
YE3-160M1-2	11	2945	91.2	0.9	35.7	2.3	2.6	7.3	132	730*320*425
YE3-160M-4	11	1465	91.4	0.82	71.7	1.9	2.3	6.8	135	730*320*425
YE3-160M2-2	15	2945	91.9	0.91	48.6	1.9	2.3	7	140	610*320*400
YE3-160L-4	15	1465	92.1	0.82	97.8	1.8	2.4	6.8	150	760*320*425
YE3-160L-2	18.5	2940	92.4	0.89	60.1	1.6	2.5	7	160	760*320*425
YE3-180M-4	18.5	1470	92.6	0.84	120.2	1.8	2.5	6.9	188	770*355*450
YE3-180L-4	22	1470	93	0.85	142.9	1.8	2.5	7	210	730*350*440
YE3-180M-2	22	2955	92.7	0.9	71.1	1.6	2.5	7	198	770*355*450
YE3-200L-4	30	1470	93.6	0.86	194.2	1.8	2.3	6.8	282	860*395*520
YE3-200L1-2	30	2960	93.3	0.89	96.8	1.5	2.5	7	261	860*395*520
YE3-225S-4	37	1485	93.9	0.86	237.9	1.7	2.3	7.1	312	830*435*575
YE3-200L2-2	37	2960	93.7	0.91	119	1.5	2.5	7.3	275	860*395*520
YE3-225M-4	45	1485	94.2	0.87	289.4	1.8	2.4	7.1	350	860*435*575
YE3-225M-2	45	2965	94	0.88	145	1.6	2.5	6.8	336	860*435*575
YE3-250M-4	55	1485	94.6	0.87	353.7	1.8	2.4	7	446	990*490*635
YE3-250M-2	55	2970	94.3	0.89	176.9	1.6	2.6	7.2	438	990*490*635
YE3-280S-2	75	2970	94.7	0.9	240.8	1.2	2	7.2	594	970*540*650
YE3-280S-4	75	1486	95	0.87	482	1.8	2.2	6.9	634	990*550*705
YE3-280M-2	90	2970	95	0.89	288.9	1.2	2	7.4	680	1040*550*705
YE3-280M-4	90	1486	95.2	0.87	482	1.8	2.2	6.9	710	1040*550*705

上海奥富特电机有限公司
SHANGHAI AOFUTE ELECTRIC MACHINERY CO., LTD
地址：上海市青浦区金泽镇练西公路2646号
Address:2646 Lianxi Road,Qingpu District,Shanghai
电话(Tel)：86-21-59271243 59271080
邮编(P.C)：201722
E-mail: sales@lianshengpump.com
Http://www.sh-aft.com